Kave® Home

Dorotea

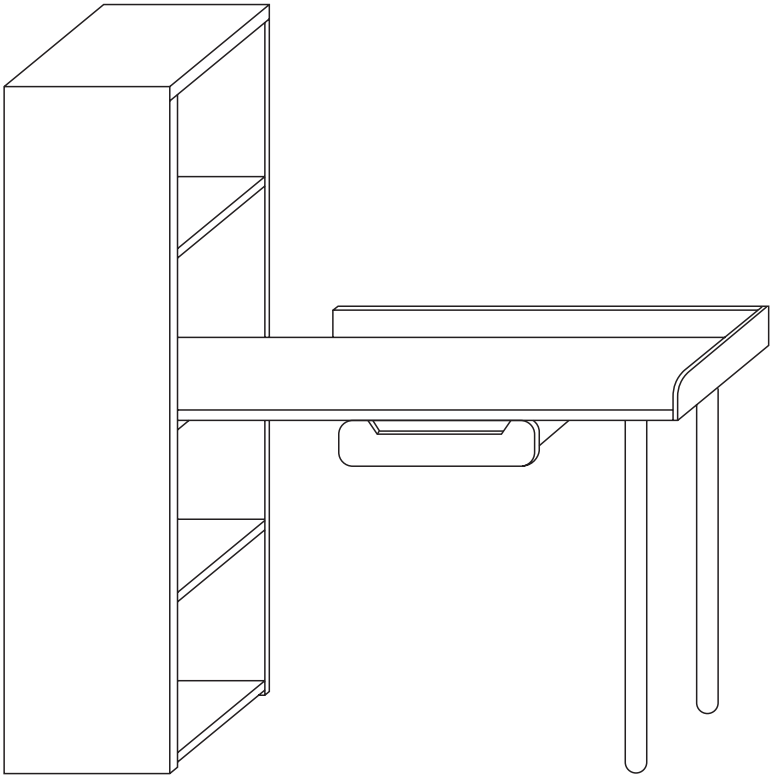

JULIÀ GRUP Furniture Solutions S.L. B-17616277
Pol. Ind. Bosc d'en Cuca. C / Tallers, 14. 17410 Sils SPAIN / contact@kavehome.com

30 min

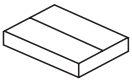
x1

x1

x1

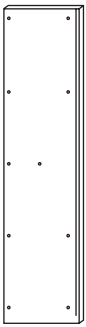
A x1

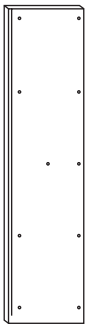
B x1

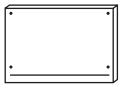
C x1

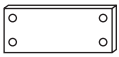
E x1

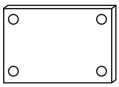
D x1

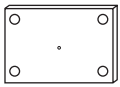
D' x1

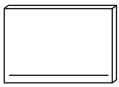
F x1

G x1

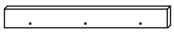
I x1

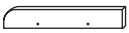
H x1

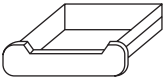
J x1

K x2

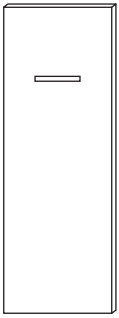
L x1

M x20
M6x35mm

N x20
ø15x9mm

O x5
M3x25mm

P x1
15x50mm

Q x9
M3x12mm

R x9
M4x12mm

S x2
60x60mm

T x6
M3,5x30mm

U x2
10x30mm

V x2
ø18mm

W x8
10x15mm

X x1
30x76mm

Y x2
ø18x1mm

Z x1
ø8x30mm

AA x1
M3,5x35mm

JULIÀ GRUP Furniture Solutions S.L. B-17616277
Pol. Ind. Bosc d'en Cuca. C / Tallers, 14. 17410 Sils SPAIN / contact@kavehome.com

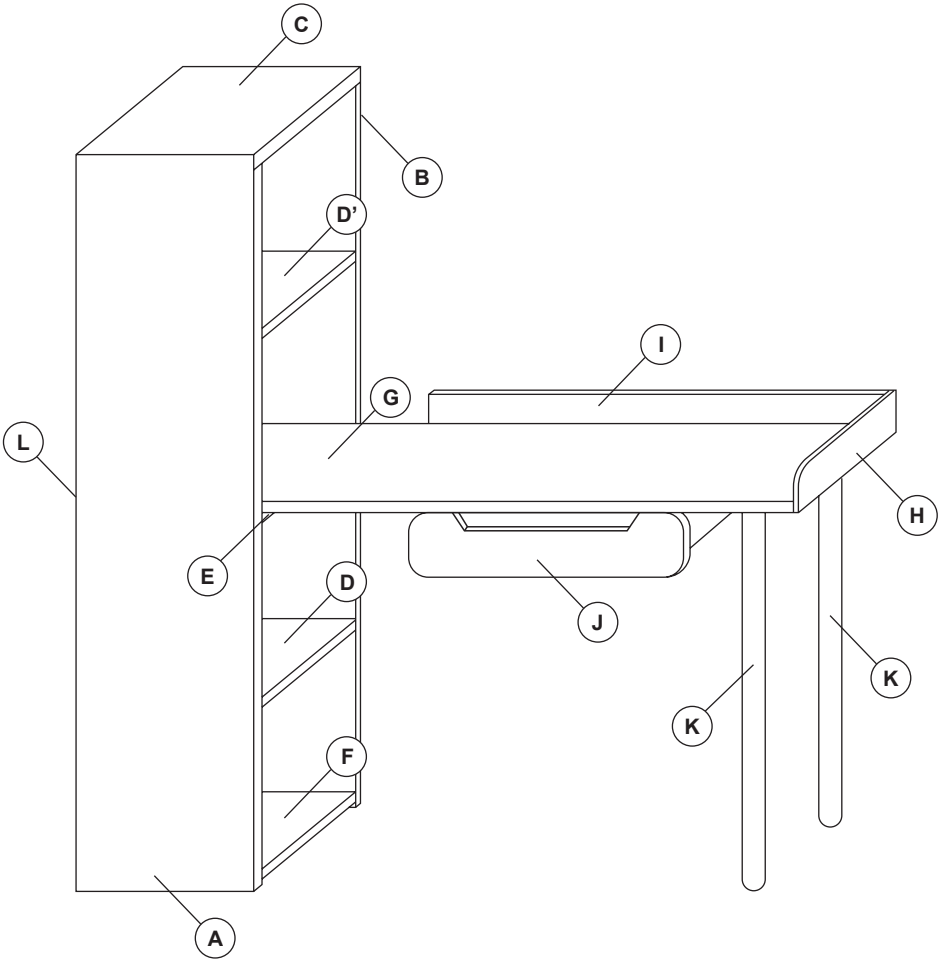
C
B
D'
I
G
L
H
E
D
J
K
K
F
A

1

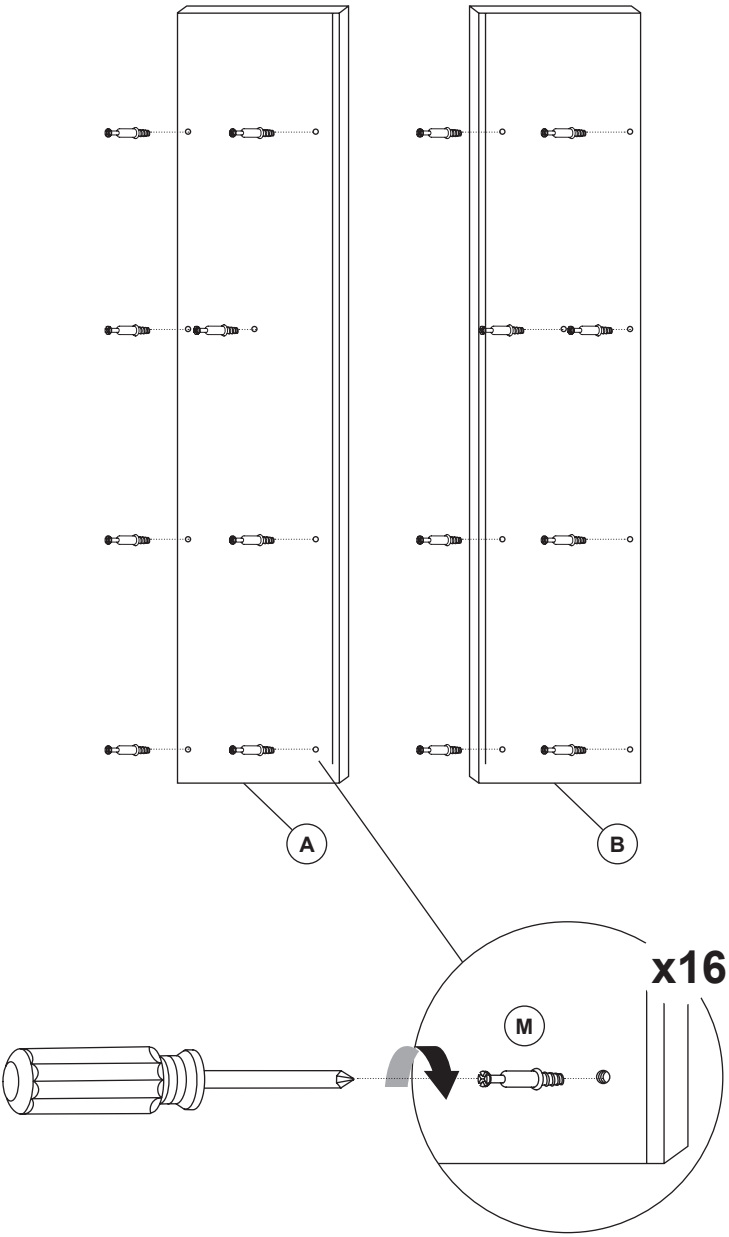

JULIÀ GRUP Furniture Solutions S.L. B-17616277
Pol. Ind. Bosc d'en Cuca. C / Tallers, 14. 17410 Sils SPAIN / contact@kavehome.com

2

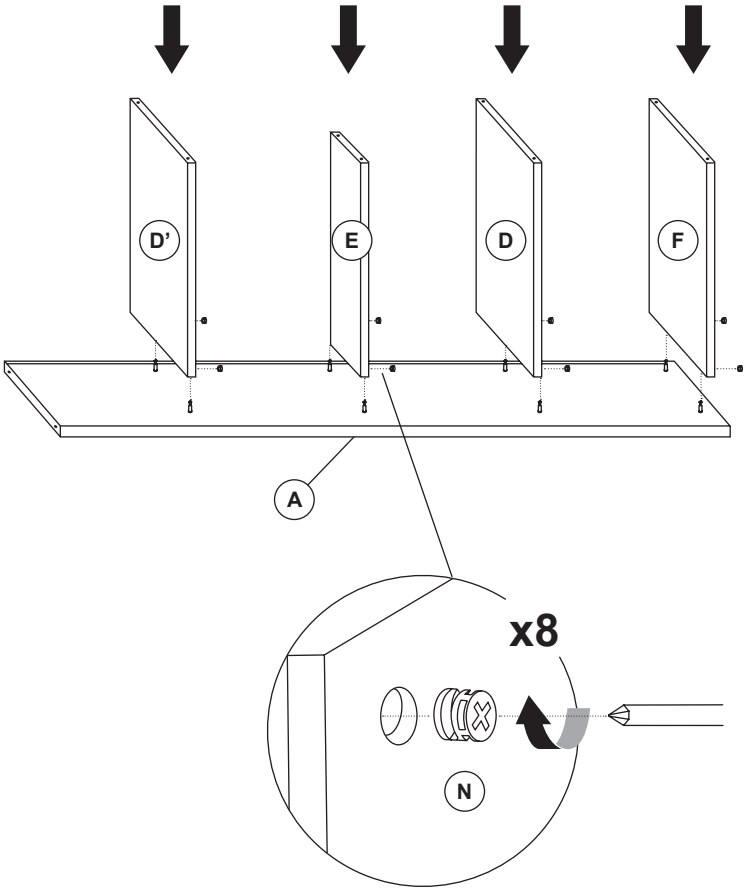

3

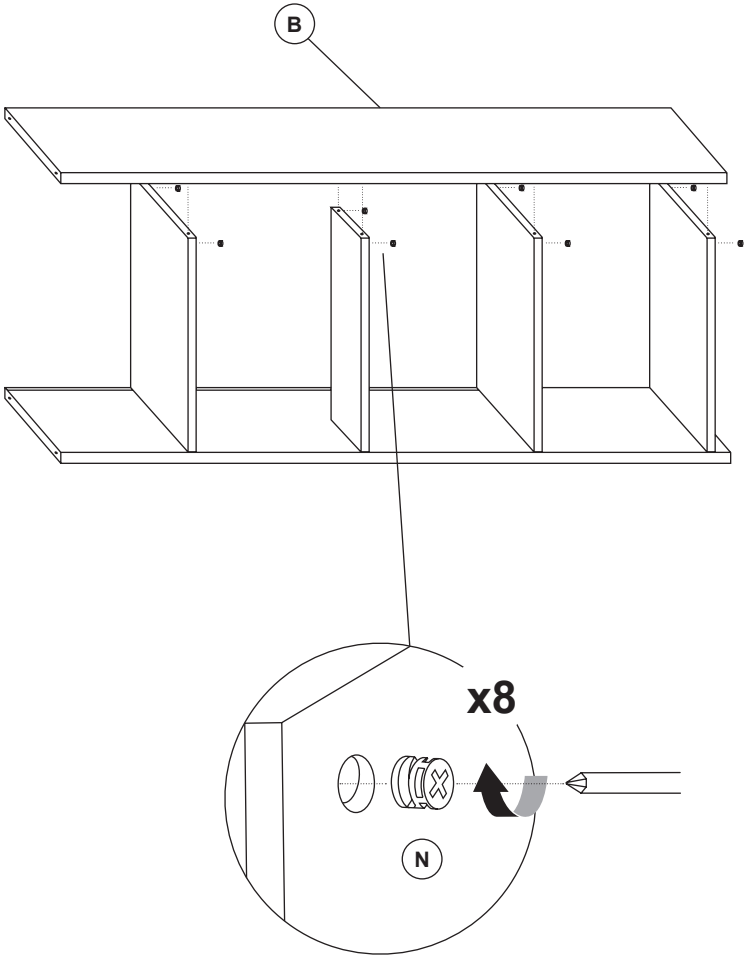

JULIÀ GRUP Furniture Solutions S.L. B-17616277
Pol. Ind. Bosc d'en Cuca. C / Tallers, 14. 17410 Sils SPAIN / contact@kavehome.com

4

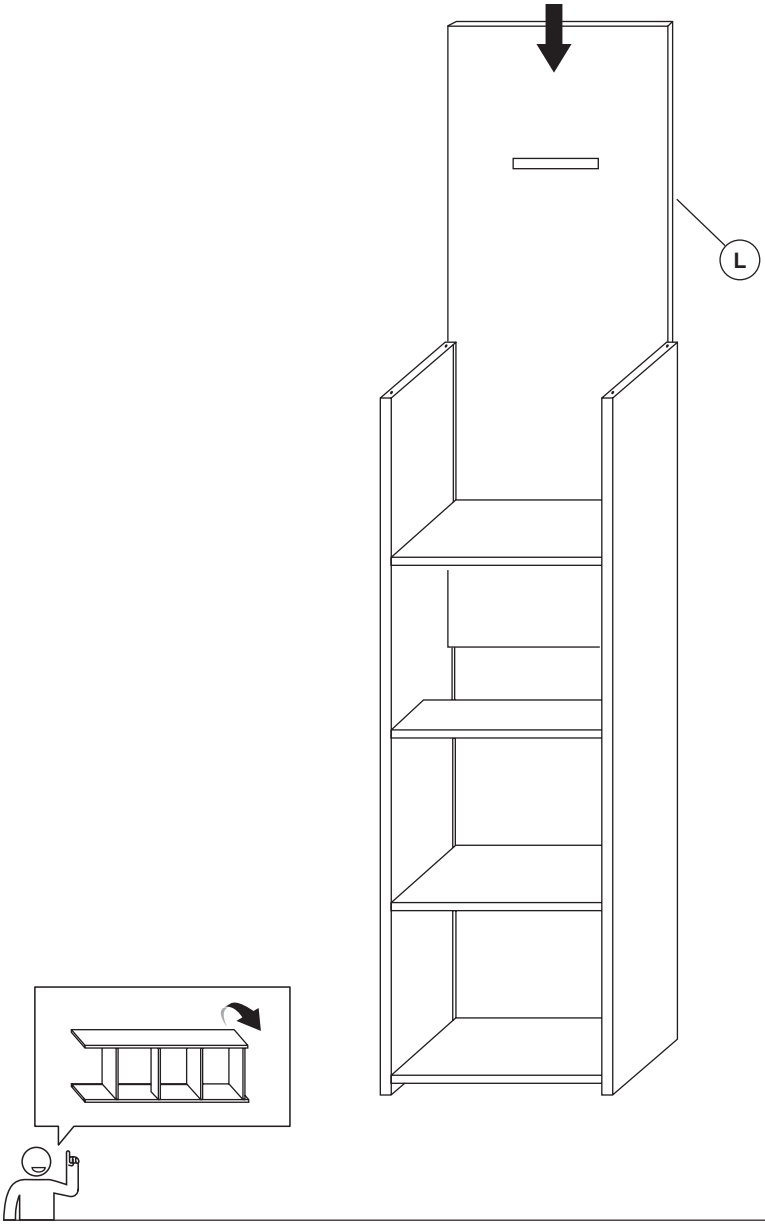

5

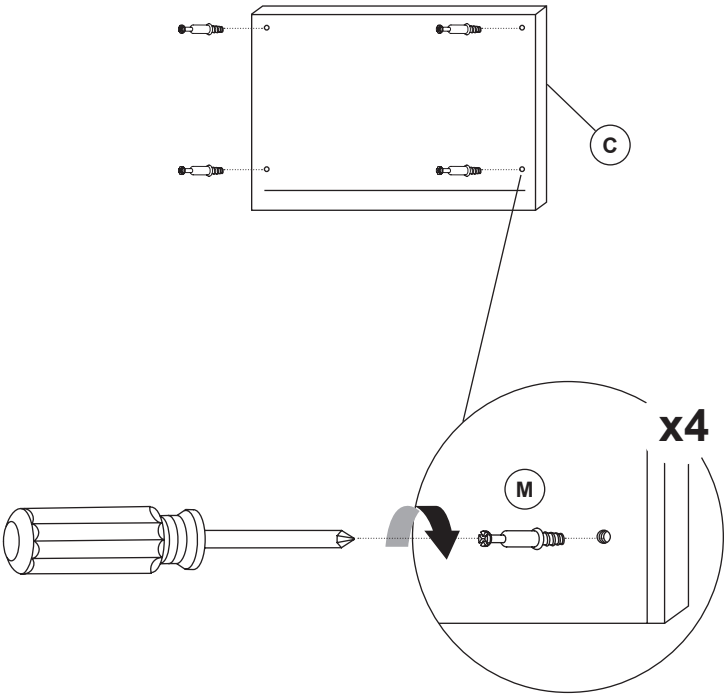

JULIÀ GRUP Furniture Solutions S.L. B-17616277
Pol. Ind. Bosc d'en Cuca. C / Tallers, 14. 17410 Sils SPAIN / contact@kavehome.com

6

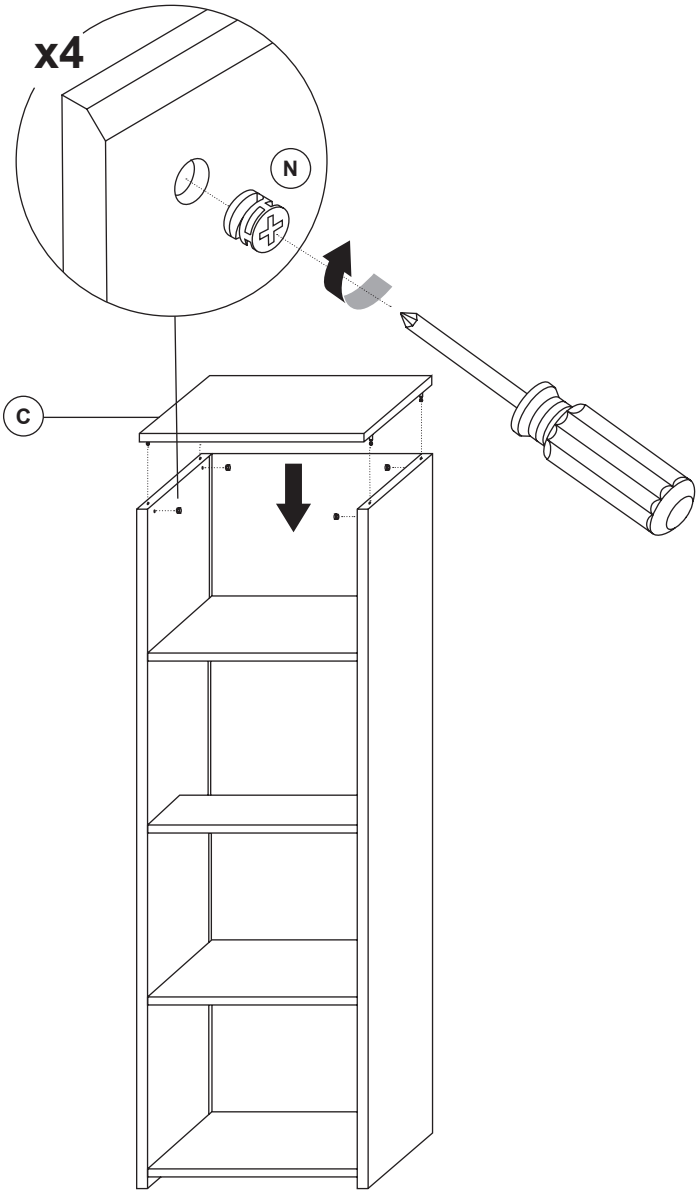

7

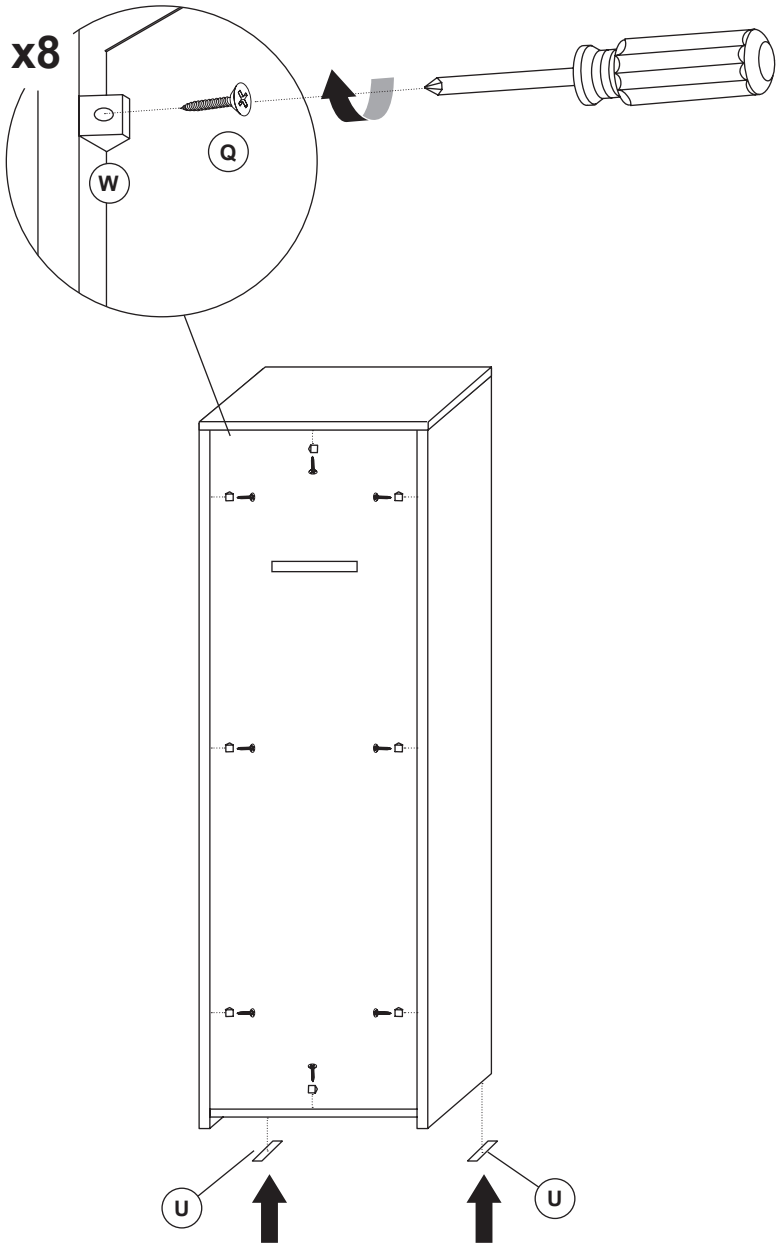

JULIÀ GRUP Furniture Solutions S.L. B-17616277
Pol. Ind. Bosc d'en Cuca. C / Tallers, 14. 17410 Sils SPAIN / contact@kavehome.com

8

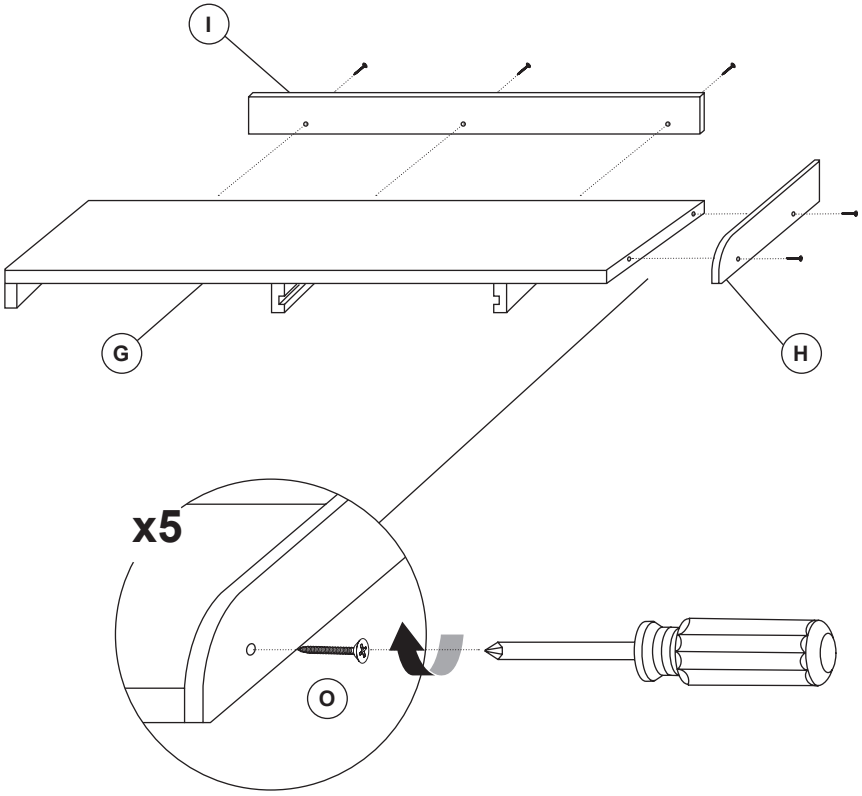

9

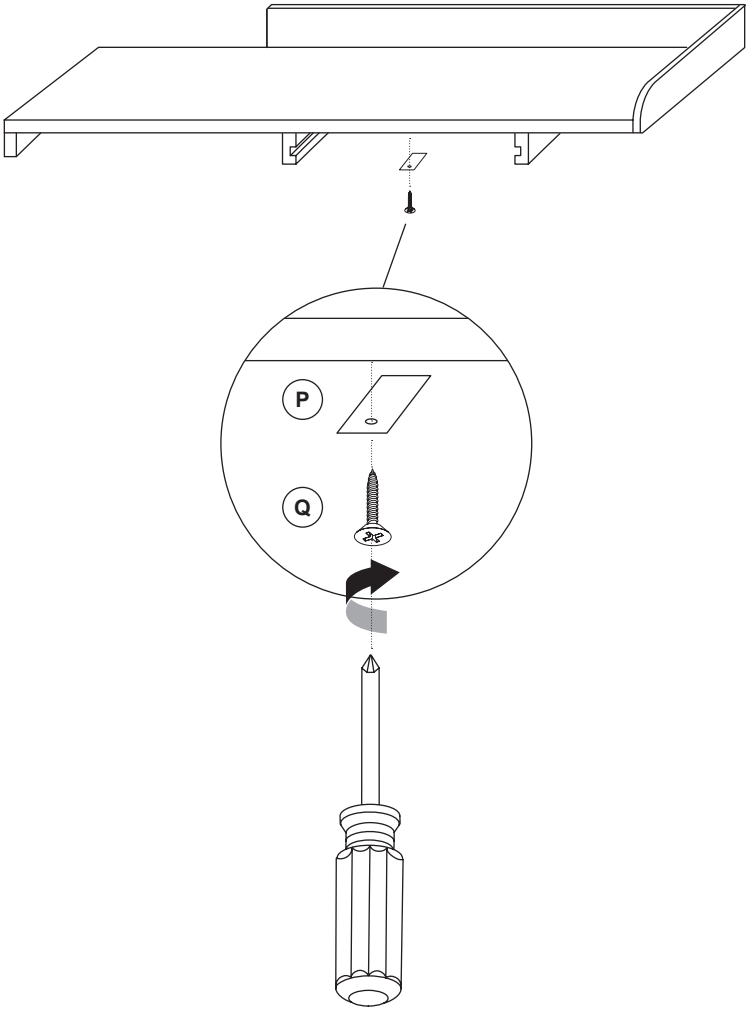

JULIÀ GRUP Furniture Solutions S.L. B-17616277
Pol. Ind. Bosc d'en Cuca. C / Tallers, 14. 17410 Sils SPAIN / contact@kavehome.com

10

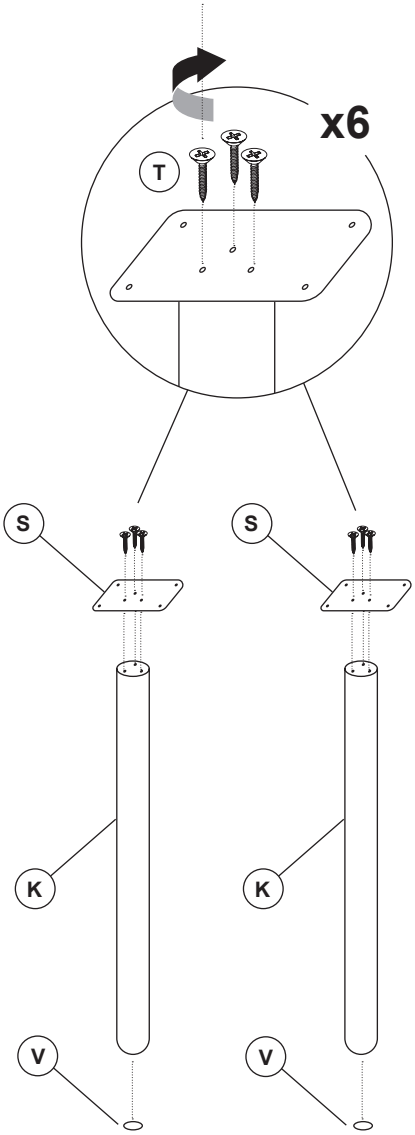

11

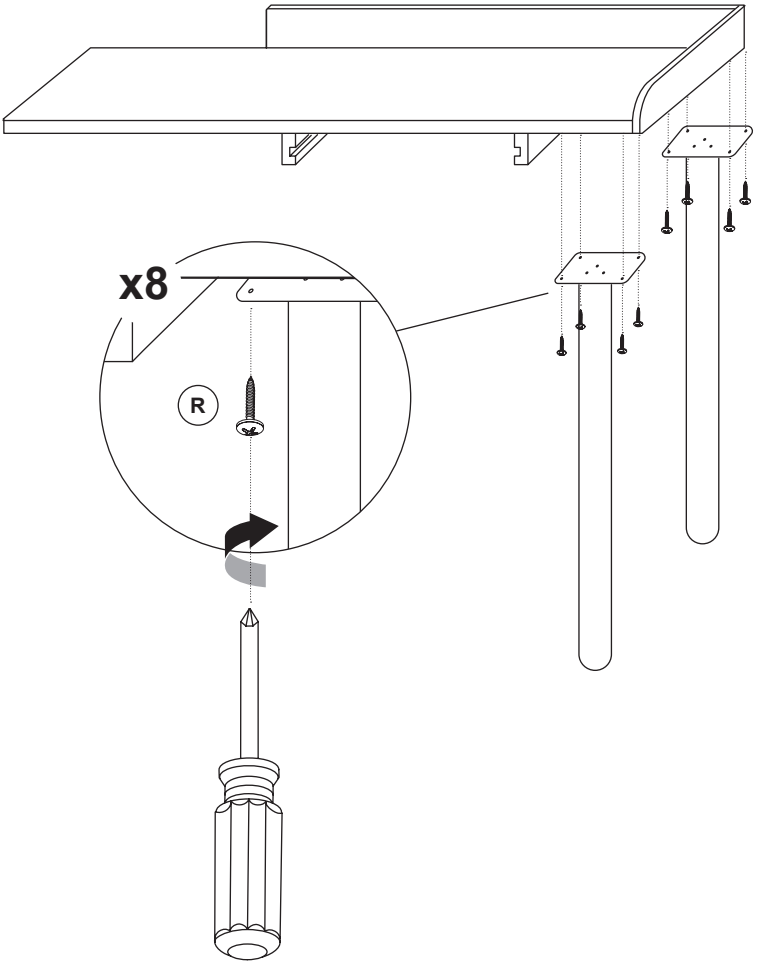

JULIÀ GRUP Furniture Solutions S.L. B-17616277
Pol. Ind. Bosc d'en Cuca. C / Tallers, 14. 17410 Sils SPAIN / contact@kavehome.com

12

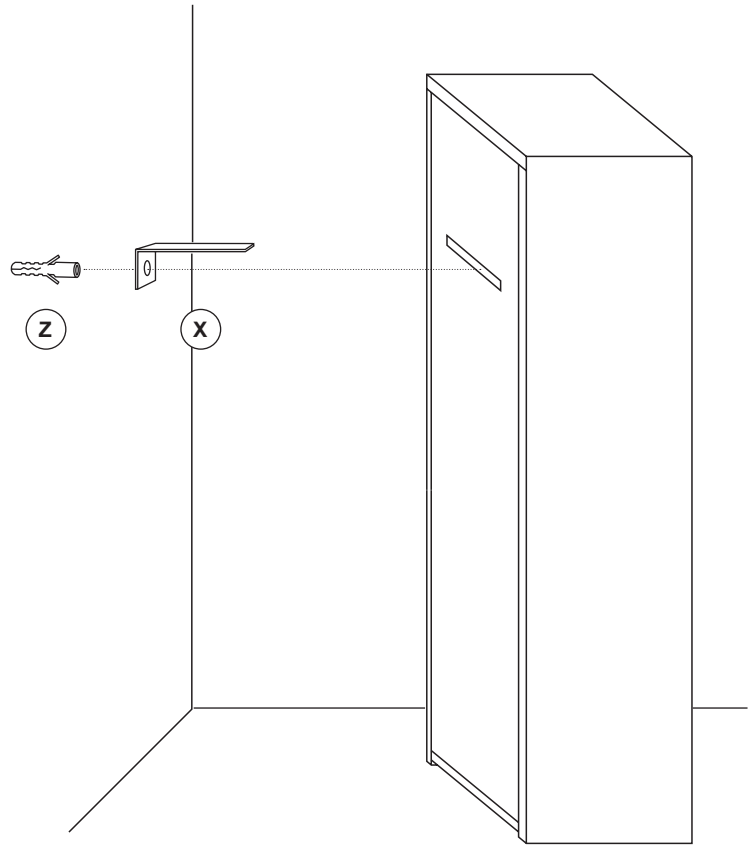

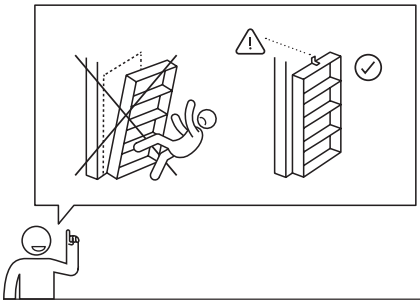

13

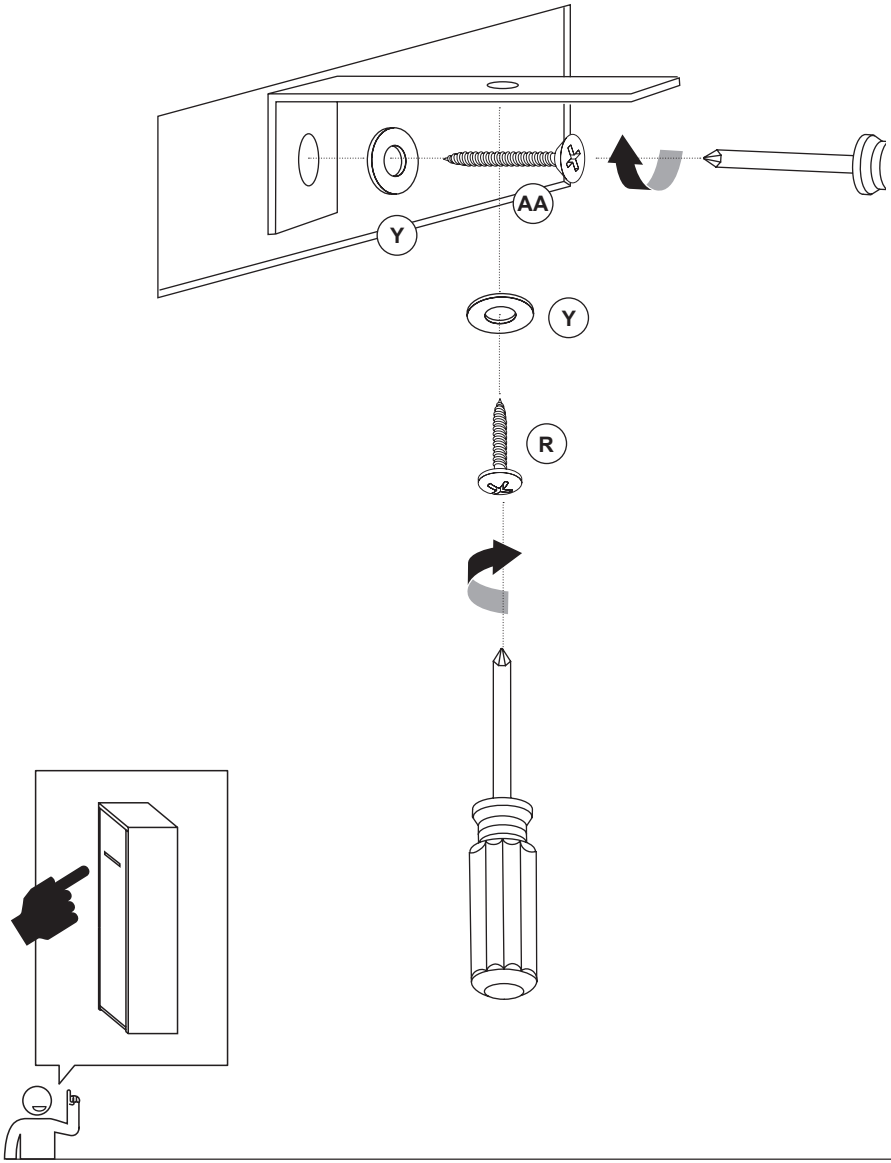

JULIÀ GRUP Furniture Solutions S.L. B-17616277
Pol. Ind. Bosc d'en Cuca. C / Tallers, 14. 17410 Sils SPAIN / contact@kavehome.com

14

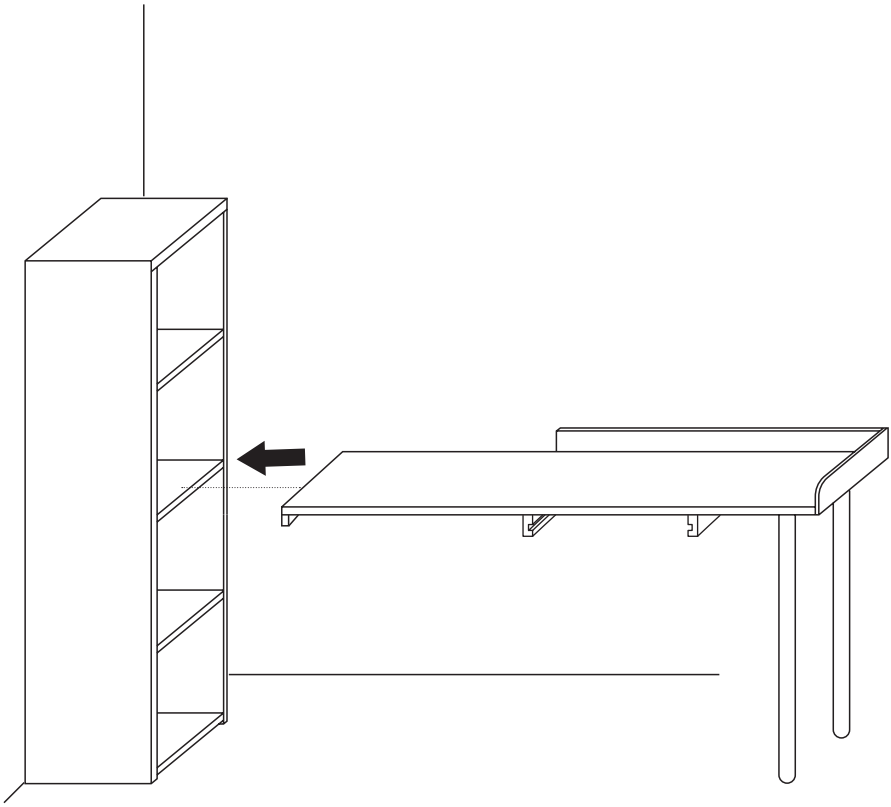

15

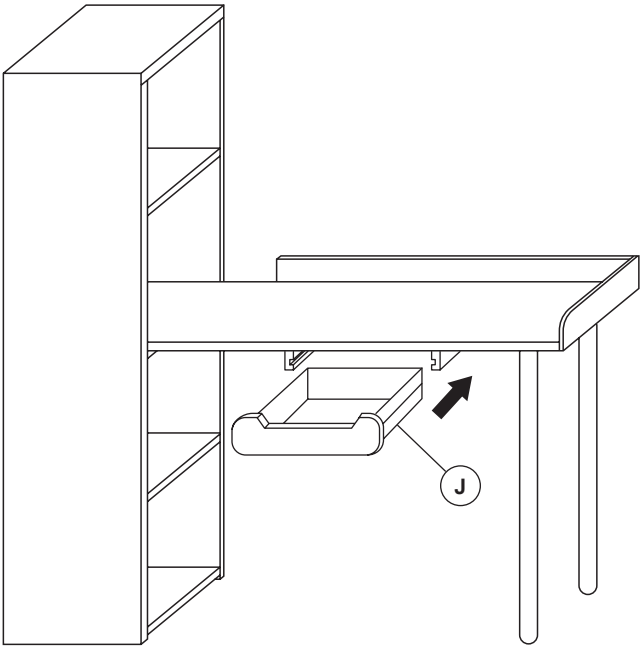

JULIÀ GRUP Furniture Solutions S.L. B-17616277
Pol. Ind. Bosc d'en Cuca. C / Tallers, 14. 17410 Sils SPAIN / contact@kavehome.com

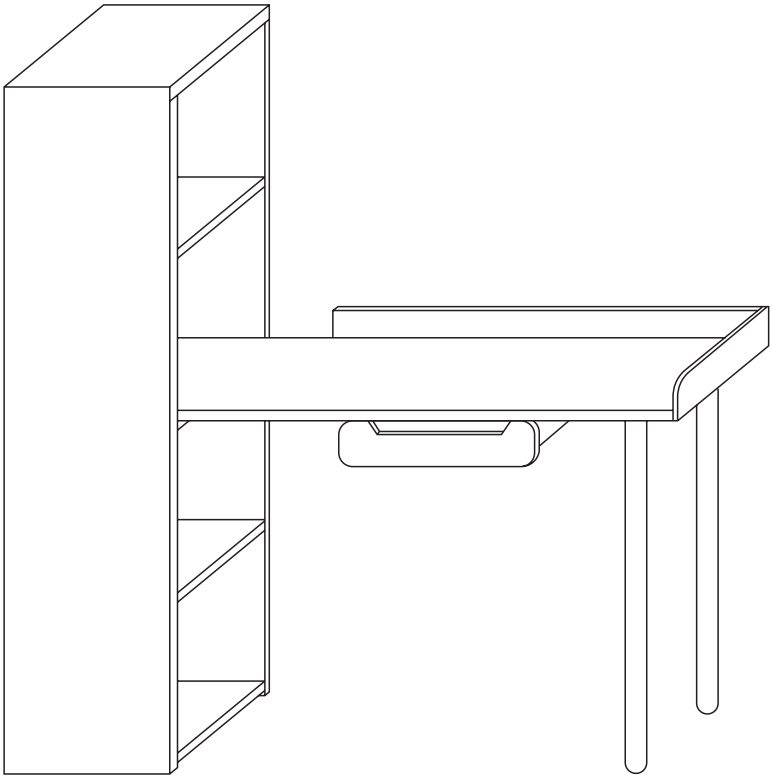

70,5 x 31,5 x 80 cm

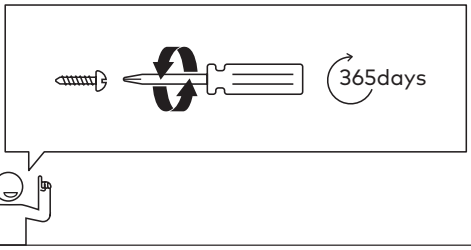

JULIÀ GRUP Furniture Solutions S.L. B-17616277
Pol. Ind. Bosc d'en Cuca. C / Tallers, 14. 17410 Sils SPAIN / contact@kavehome.com

Kave Home

THAT'S ALL FOLKS!

Share your style!

#KaveHome

JULIÀ GRUP Furniture Solutions S.L. B-17616277 Pol. Ind. Bosc d'en Cuca. C / Tallers, 14. 17410 Sils SPAIN
contact@kavehome.com / www.kavehome.com